CROQUE LIVRES

GUIDE DU PROPRIÉTAIRE

Félicitations ! *Avec l'acquisition d'un Croque-livres, vous faites maintenant partie d'un grand mouvement de partage de livres, engagé à mobiliser les communautés et les familles autour du plaisir commun de la lecture et à accroître l'accès aux livres. Ce petit guide vous aidera à prendre soin de votre Croque-livres et à lui donner toute l'attention qu'il mérite pour qu'il contribue à nourrir l'imaginaire de beaucoup d'enfants, pendant longtemps.*

AVIS DU FOURNISSEUR

Le Croque-livres est fourni dans un but désintéressé et sans aucun profit pour le fournisseur.

L'assemblage et l'utilisation d'un Croque-livres sont sous la responsabilité unique et entière de son propriétaire, qui doit voir à son assemblage adéquat et son installation dans un endroit et d'une manière sécuritaire, notamment quant à sa localisation et sa fixation au sol, peu importe qu'il ait été offert gracieusement ou qu'il ait été acheté.

En vous procurant un Croque-livres, vous vous engagez à en faire un usage adéquat : l'assembler correctement, le maintenir en bon état, effectuer un contrôle de son contenu et le mettre à la disposition des familles avec enfants âgés de 0 à 12 ans dans un environnement sécuritaire et facile d'accès.

Le Groupe Naître et grandir ainsi que les fournisseurs reliés à la conception et la fabrication du Croque-livres ne sont pas responsables des dommages, blessures et incidents causés par un usage inapproprié du Croque-livres, celui-ci étant fourni sans aucune garantie et aux risques et périls du propriétaire.

SOMMAIRE

Conseils _____ 3

Assemblage _____ 4

Installation _____ 16

Protection et finition _____ 17

Création du profil _____ 18

CROQUE LIVRES

croquelivres.ca

CONSEILS

RÉVÉLEZ SA PERSONNALITÉ

Parce que c'est vous qui en êtes le propriétaire, votre Croque-livres est déjà unique. Personnalisez-le! Baptisez-le! Organisez une activité de décoration avec les familles et faites participer vos usagers pour le choix de son nom. De cette façon, il fera rapidement partie de votre communauté.

RENDEZ-LUI VISITE RÉGULIÈREMENT

Vérifiez s'il se porte bien et qu'il n'a besoin de rien. Il est important que les livres s'adressent aux enfants âgés entre 0 et 12 ans. Triez son contenu régulièrement et retirez tout livre qui semble inapproprié, les livres trop abimés et les objets autres que les livres.

ASSUREZ-VOUS QU'IL CONTIENT UNE BONNE OFFRE DE LIVRES

Au besoin, approchez votre bibliothèque, visitez votre libraire, recherchez les organismes dédiés à la petite enfance près de chez vous et demandez-leur simplement de l'aide pour remplir votre Croque-livres. L'important est de sensibiliser votre entourage à l'importance de maintenir un certain nombre de livres dans le Croque-livres afin que les enfants puissent en bénéficier.

Il n'est pas nécessaire de rapporter un livre pris dans un Croque-livres. Il ne s'agit pas de prêt mais bien de partage de livres. Déposez-y des livres dès que possible afin de faire vivre des moments magiques à d'autres enfants. Vous pouvez aussi apposer des autocollants afin d'encourager le partage des livres. Vous aurez peut-être même la surprise de voir apparaitre des livres venant d'autres Croque-livres!

ANNONCEZ SON EXISTENCE

Votre Croque-livres gagne à être connu par tout l'entourage! Afin de vous aider, vous trouverez des affiches et des signets dans la trousse de départ de la boîte. N'hésitez pas à les distribuer auprès des familles.

Nous avons aussi mis gratuitement à votre disposition du matériel promotionnel dans la section «Documentations» sur le site croquelivres.ca. Vous pouvez télécharger des modèles d'affiches, de cartes promotionnelles et de signets pour les imprimer vous-même ou pour les faire imprimer près de chez vous en autant de copies que vous le désirez. Distribuez-les auprès de votre clientèle, des écoles, de la bibliothèque ainsi que des autres organismes et commerces fréquentés par les familles de votre quartier. Ils contribueront à faire connaître votre Croque-livres.

POUR LA SÉCURITÉ DES USAGERS

- **Ne pas grimper sur le Croque-livres ou s'accrocher à sa porte et ses anses. Même s'il paraît solide, il ne peut supporter le poids d'une personne.**
- **Assurez-vous que personne ne se trouve derrière la porte lorsqu'un usager s'apprête à l'ouvrir.**
- **Évitez que les jeunes enfants entrent dans le Croque-livres pour se cacher.**

ASSEMBLAGE

Plusieurs tests nous ont démontré qu'il faut consacrer entre **15 et 30 minutes** à son assemblage. Cela peut évidemment varier d'une personne à l'autre, selon ses habiletés et les outils à sa disposition.

Lorsqu'un Croque-livres est assemblé et protégé adéquatement, sa durée de vie est d'environ **3 à 5 ans**. Il est important de répéter le traitement protecteur à tous les 2 ans afin d'assurer sa qualité et sa durabilité.

Vous pouvez visionner les différentes étapes de l'assemblage sur croquelivres.ca/montage

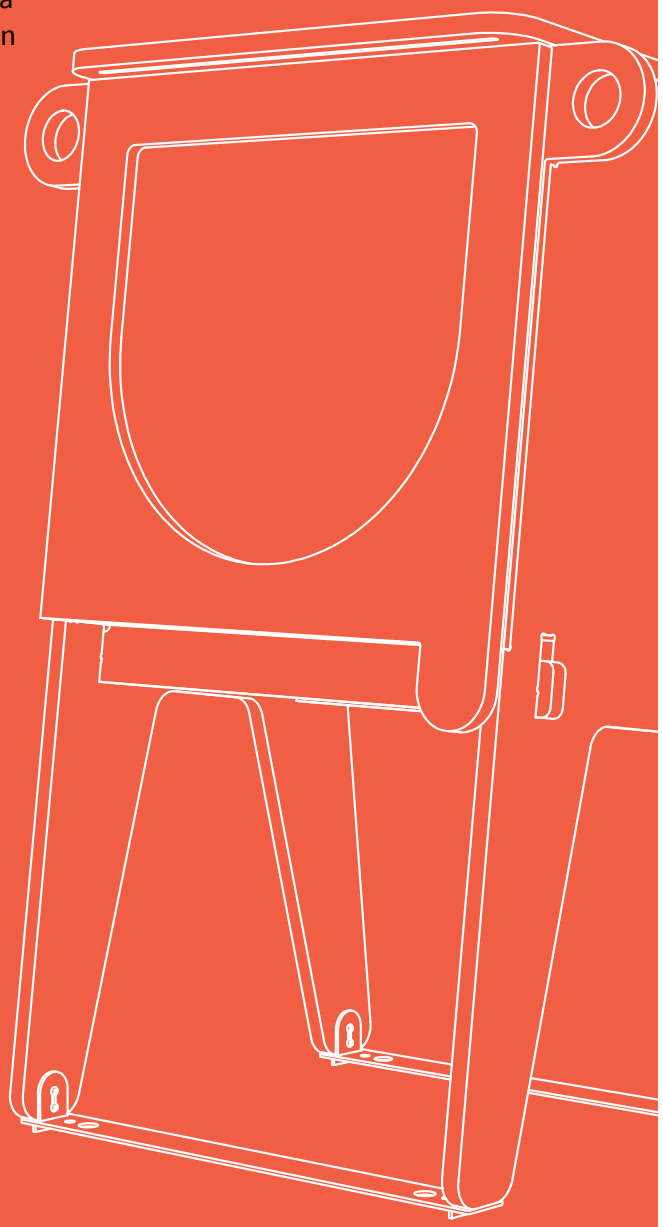

OUTILS NÉCESSAIRES

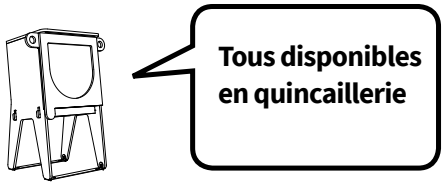

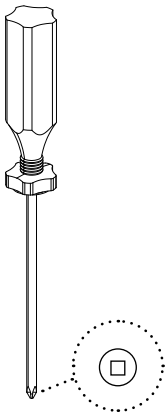

Tournevis

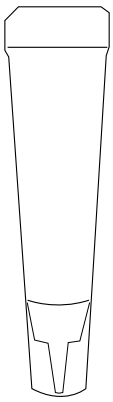

Scellant clair
100 % silicone tout usage
(Ex. GE Silicone tout usage)

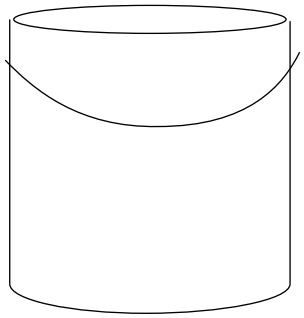

Produits de finition suggérés :
- Peinture extérieure
- Vernis extérieur
- Teinture extérieure avec protection (vernis ext. etc.)
- Gouache, peinture, crayon (pour une utilisation à l'intérieur)

DANS LA BOÎTE: QUINCAILLERIE

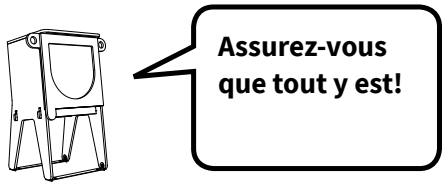

Vis A (36x)

Vis B (12x)

Vis C (8x)

Équerre de coin (6x) 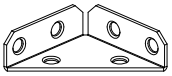

Pentures en laiton (3x) 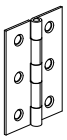

Ancrage pièce 1 (4x)

Ancrage pièce 2 (2x) 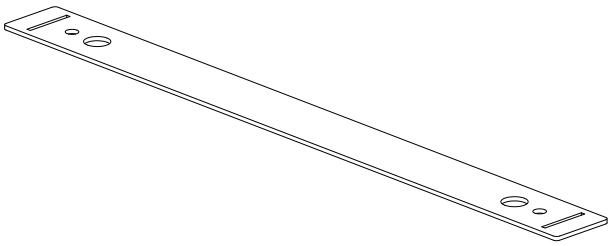

DANS LA BOÎTE: PIÈCES DU CROQUE-LIVRES

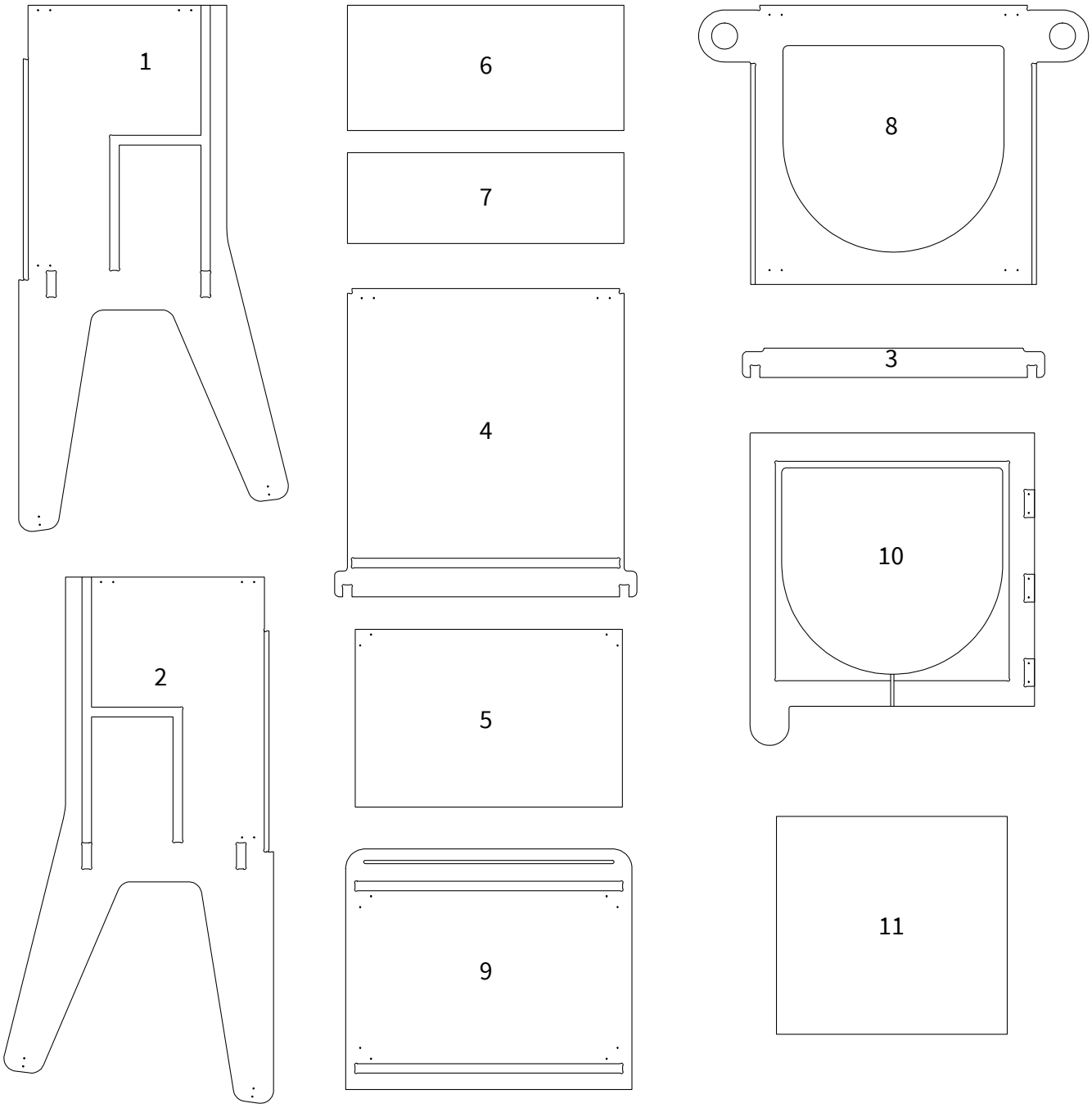

ÉTAPE 1

Recommandé pour faciliter cette étape :

- Coucher le panneau #1 à terre;
- Insérer les panneaux #3 et #4 en s'assurant que les coches sont bien enfoncées;
- Insérer les les panneaux #5, #6 et #7;
- Placer le panneau #2 par-dessus en aidant les morceaux à entrer dans les fentes.

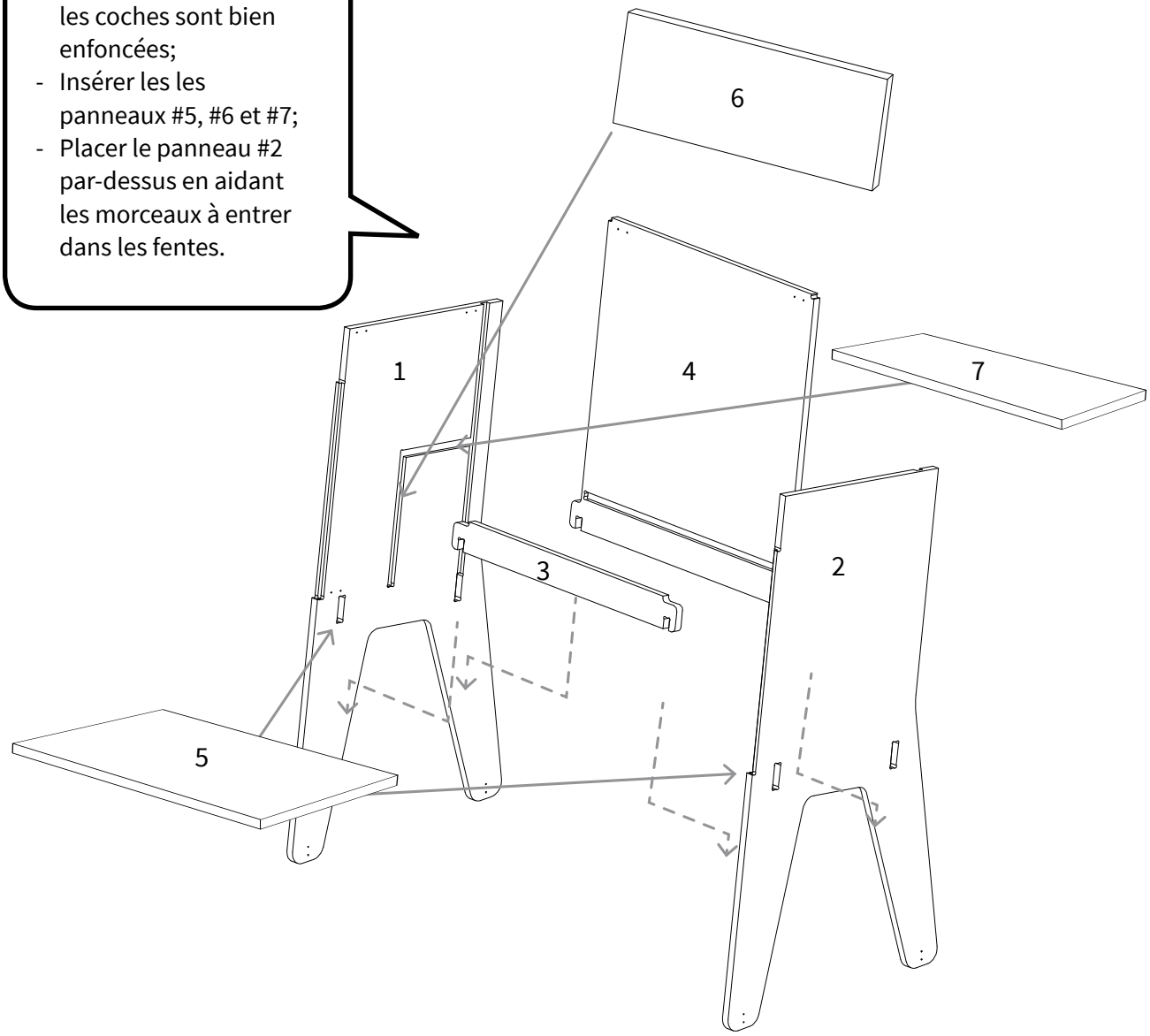

ÉTAPE 2

Vis A (12x)

Équerre de coin (4x)

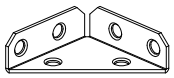

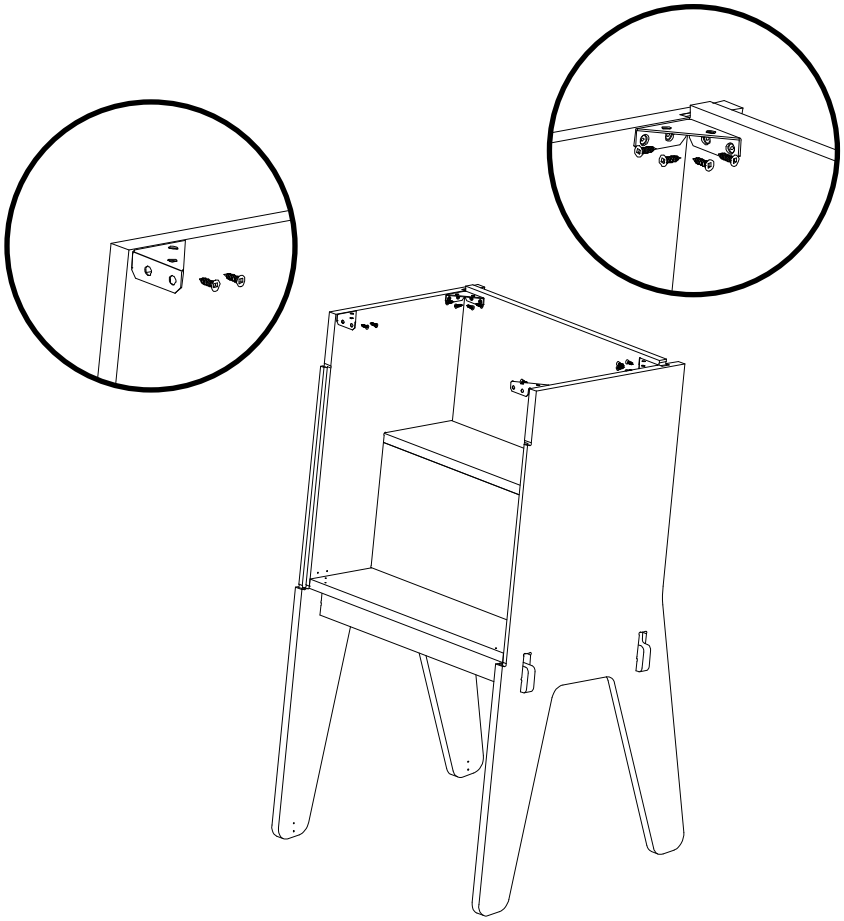

ÉTAPE 3

Vis A (4x)

Équerre de coin (2x)

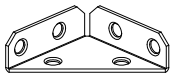

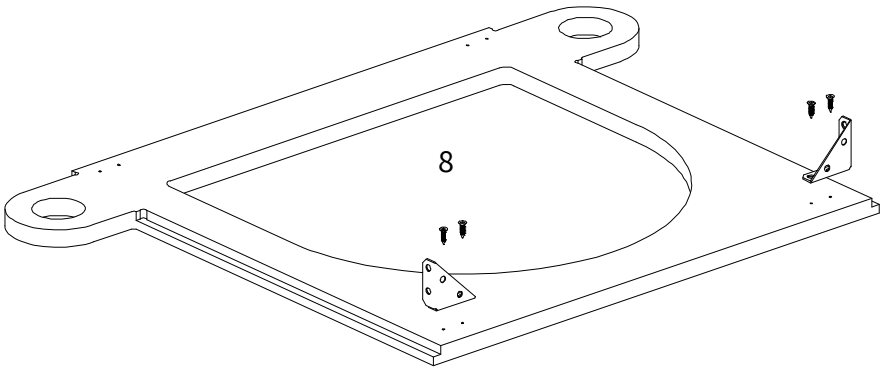

ÉTAPE 4

Vis A (10x)

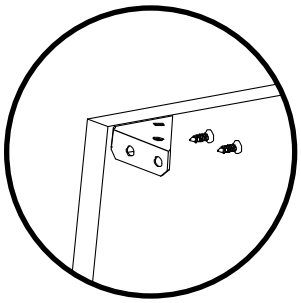

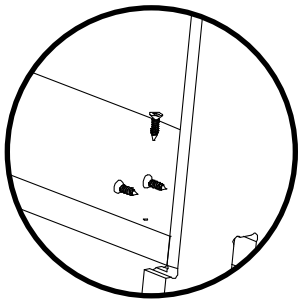

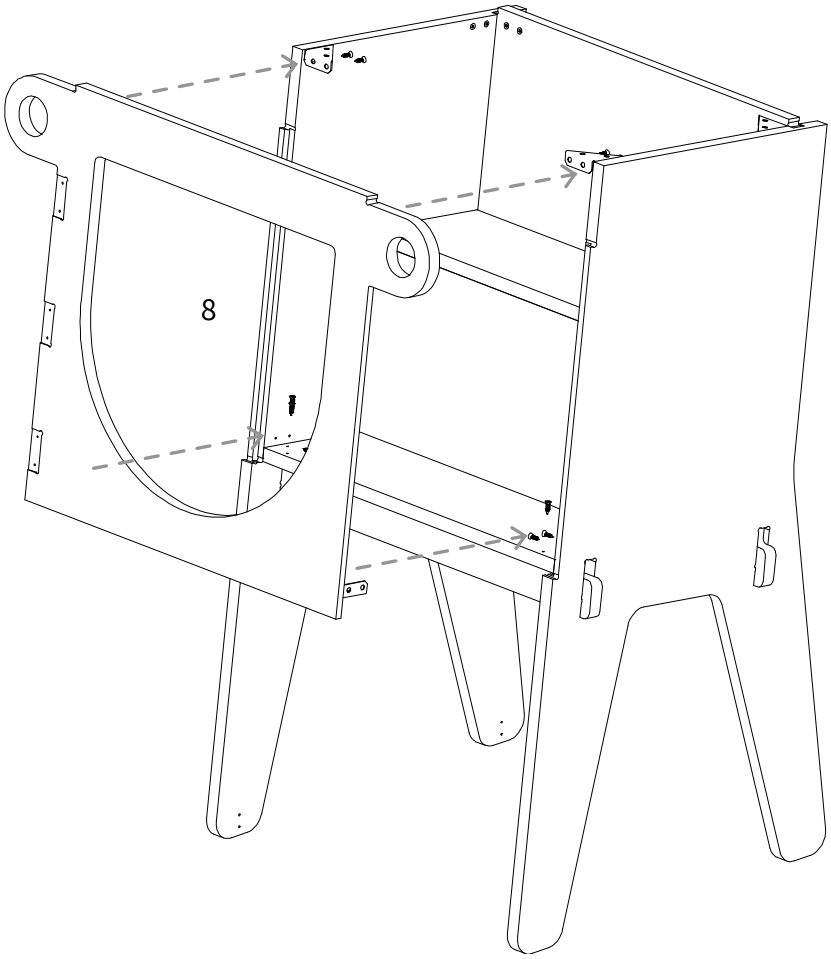

ÉTAPE 5

Vis A (8x)

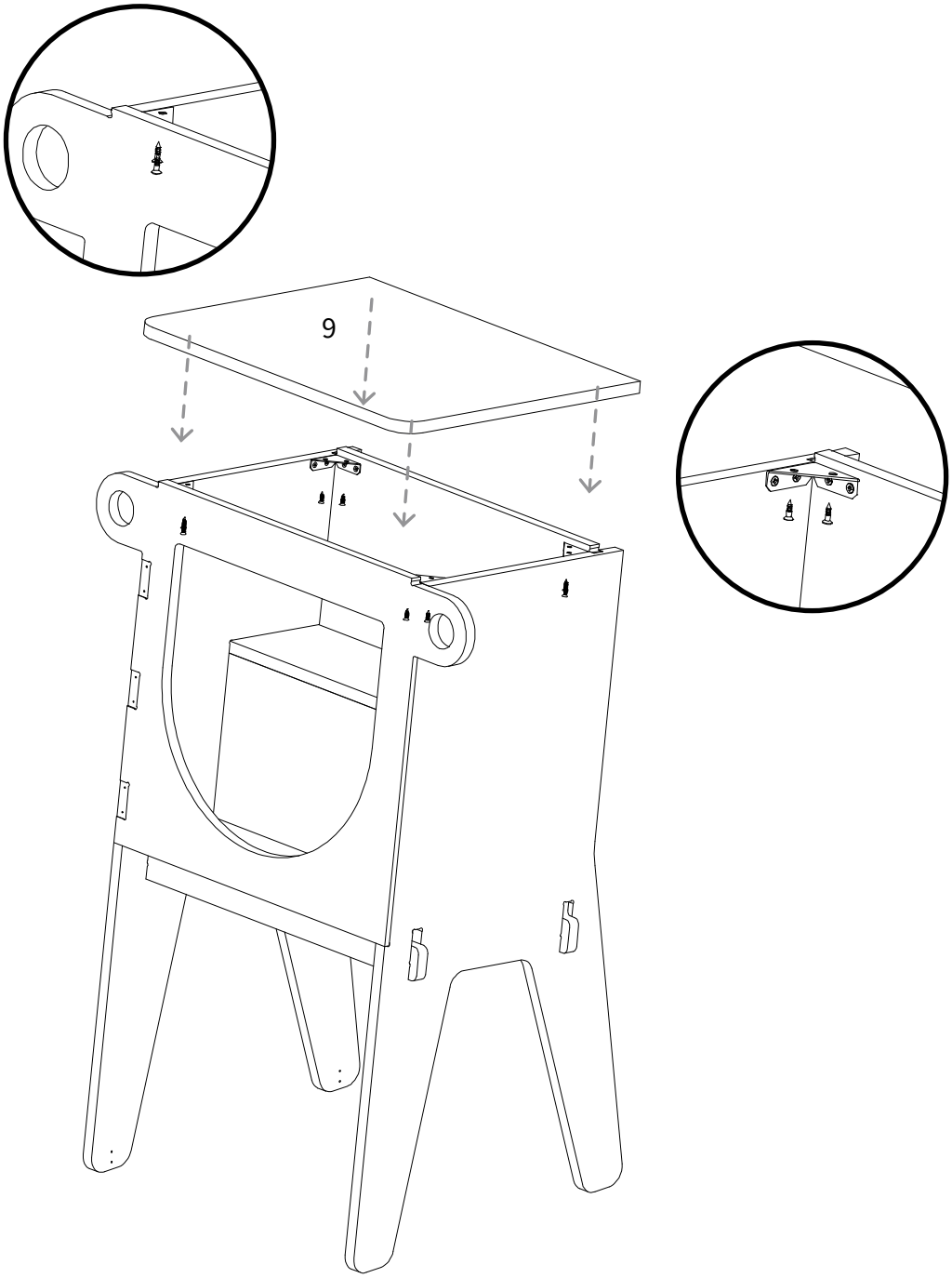

ÉTAPE 6

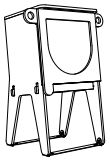

ATTENTION!
Profitez de ce moment pour décorer votre Croque-Livres. Par la suite, il sera plus difficile d'avoir accès à toutes les surfaces!

Appliquer un cordon de silicone pour coller la fenêtre d'acrylique en place. Laisser sécher et durcir selon les directives du fabriquant.

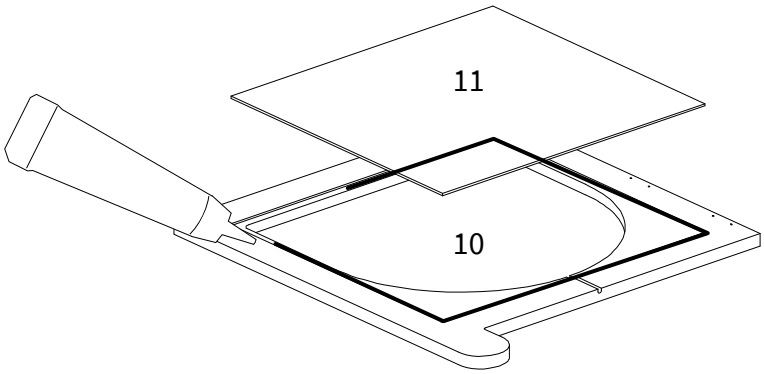

ÉTAPE 7

Vis B (6x)

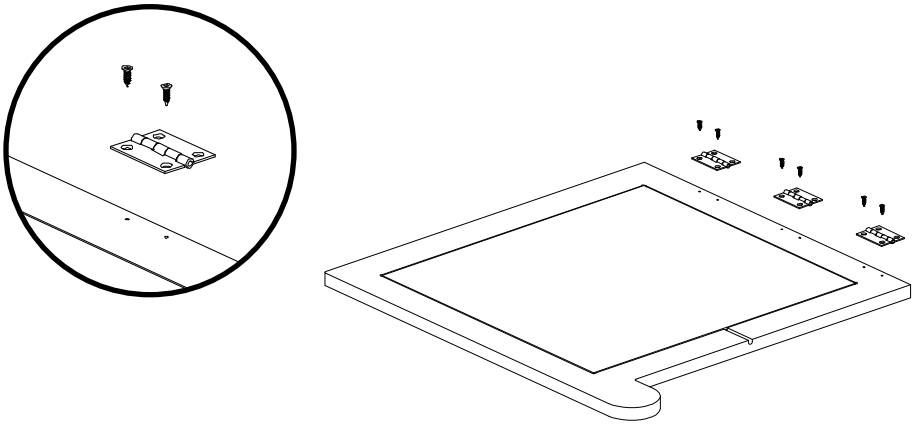

ÉTAPE 8

Vis B (6x)

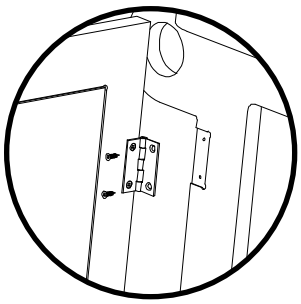

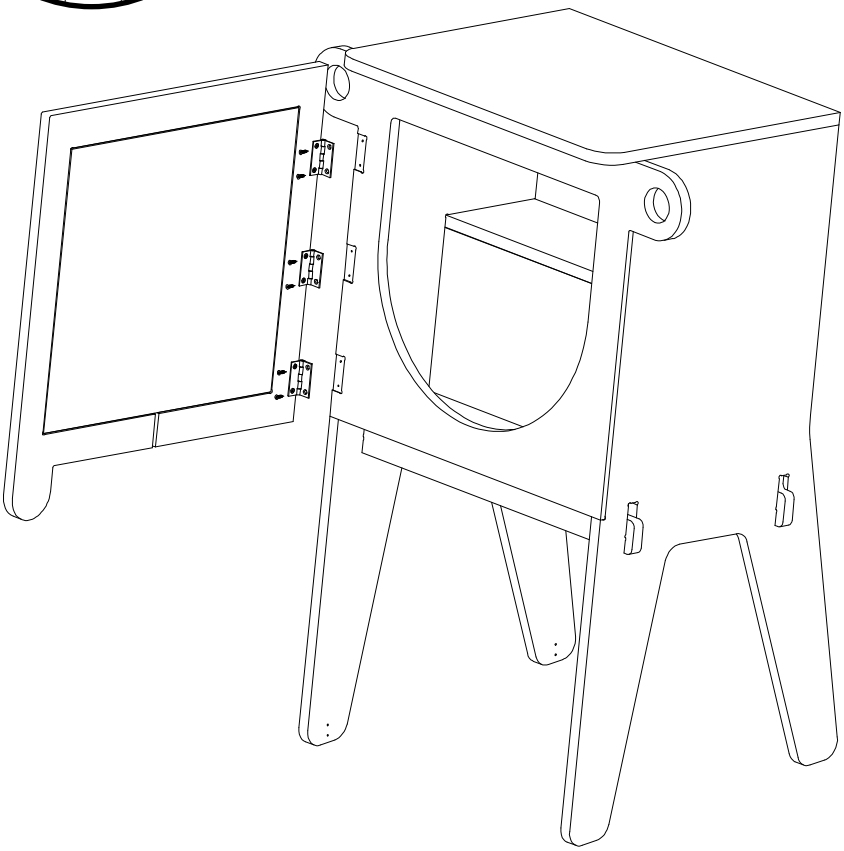

ÉTAPE 9

Calfeutrer à l'aide du silicone les arêtes intérieures du dessus et de la façade du Croque-Livres afin d'empêcher toute infiltration d'eau.

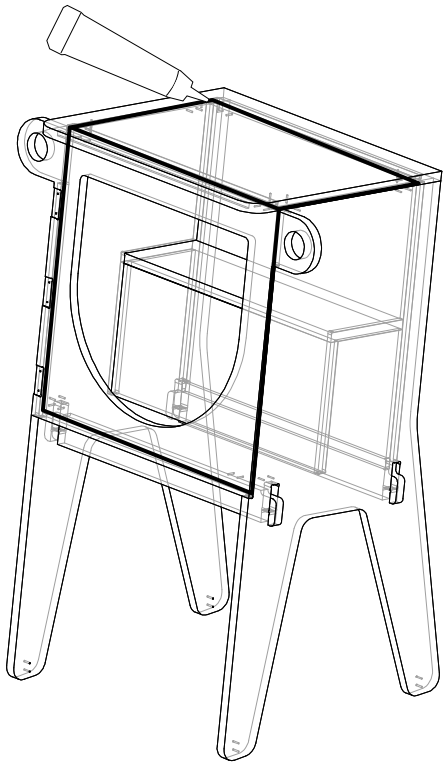

*** La porte n'est pas représentée dans cette vue**

ÉTAPE 10

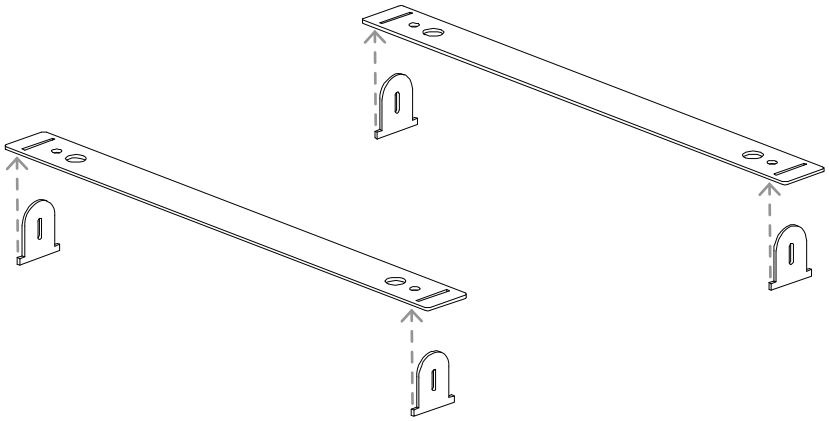

ÉTAPE 11

Vis B (8x)

Évitez de serrer les vis complètement.

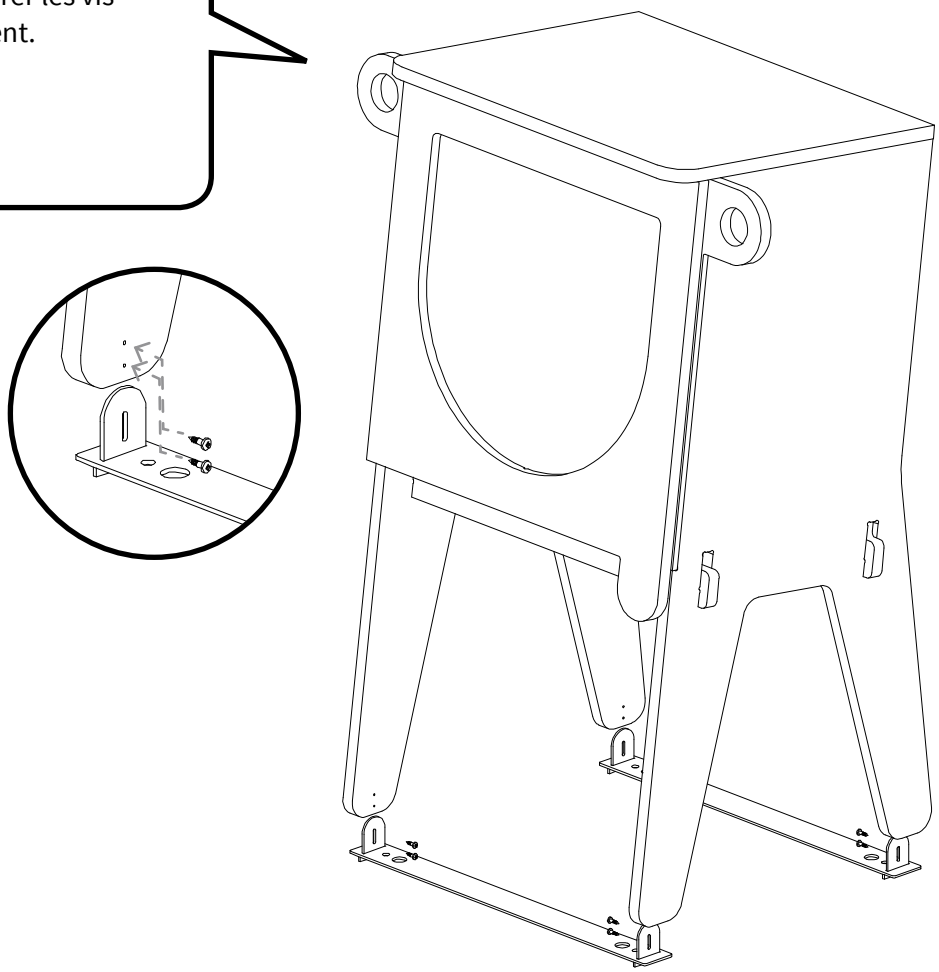

ÉTAPE 12

(A) Placer le Croque-Livres à son emplacement final et s'assurer de le mettre de niveau avant de **(B)** compléter le serrage des vis des ancrages

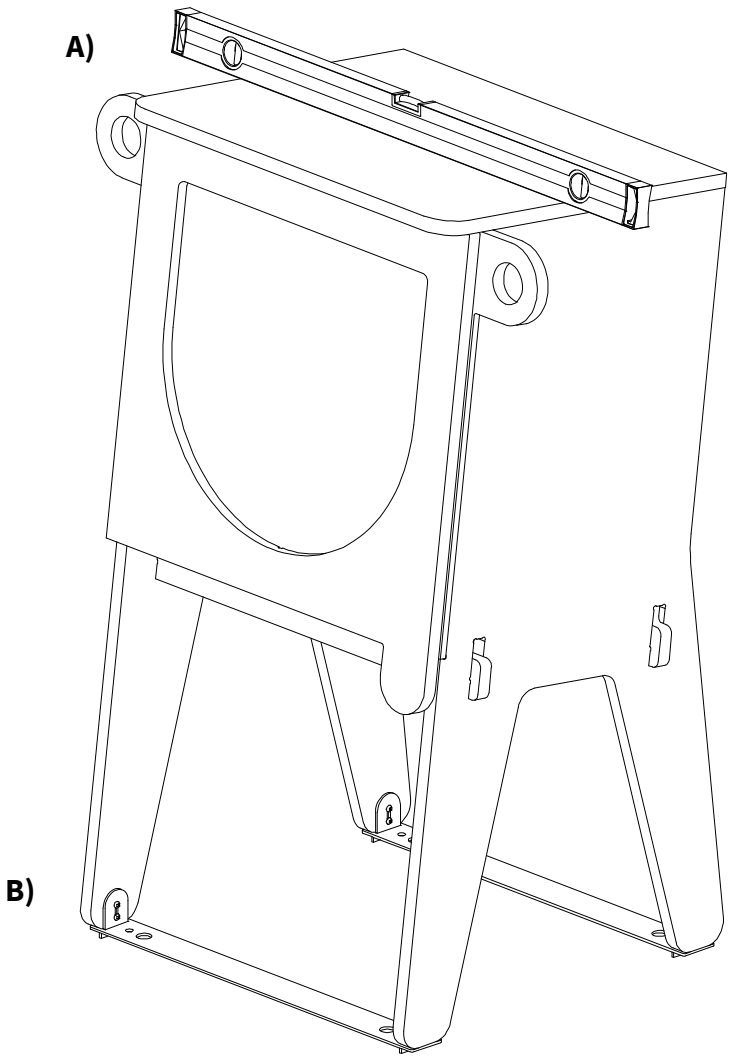

INSTALLATION DU CROQUE-LIVRES

Le Croque-livres doit être installé dans un endroit sécuritaire, éclairé et facile d'accès, que ce soit à l'intérieur ou à l'extérieur. Informez votre entourage de l'endroit exact où se trouve le Croque-livres.

SUGGESTION DE DISPOSITIFS ANTI-VOL :

A) Pieux ou piquets pour une surface gazonnée

B) Tapcon ou ancrages chimiques pour surface une asphasltée ou bétonnée

C) Chaîne

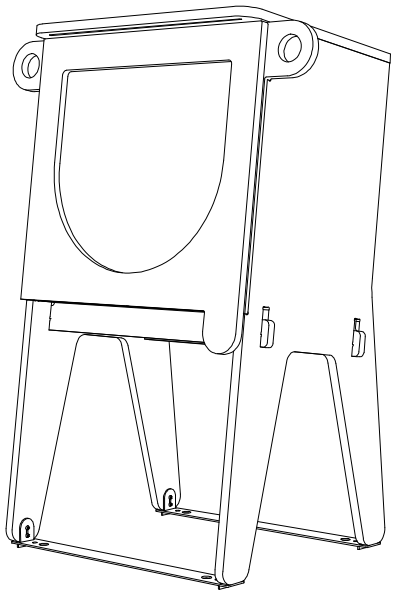

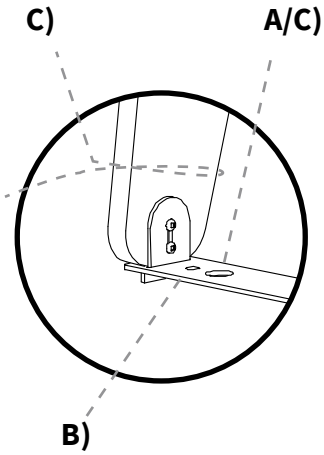

PROTECTION ET FINITION DU MEUBLE

Pour décorer le Croque-livres, laissez aller votre imagination ! Utilisez de la gouache, du crayon-feutre, des décalques, des autocollants et bien d'autres.

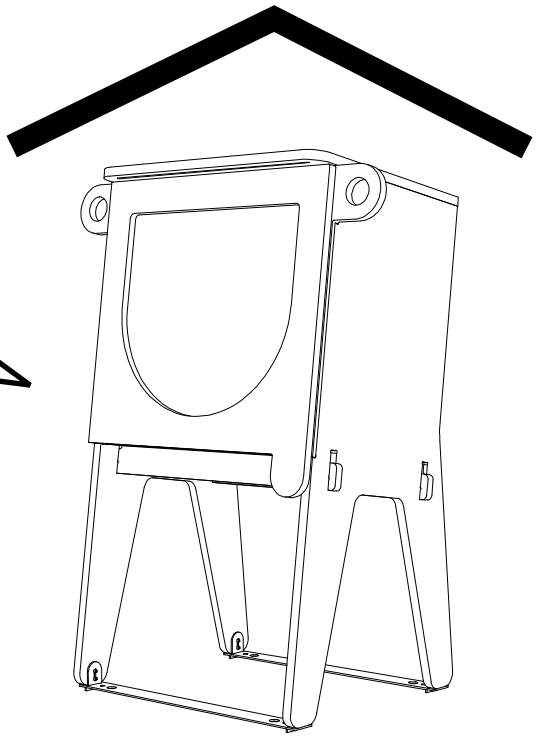

POUR UN CROQUE-LIVRES INSTALLÉ À L'INTÉRIEUR :

- Utilisez de la peinture ou de la teinture pour extérieur
- Il est recommandé d'appliquer un vernis même s'il est prévu que la boîte soit installée à l'intérieur d'un édifice. Cela prolongera sa durée de vie et augmentera sa durabilité.

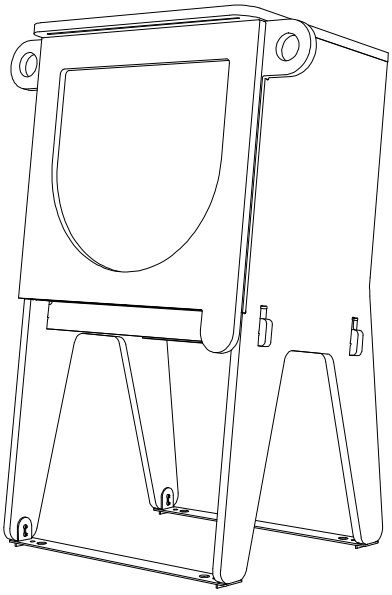

POUR UN CROQUE-LIVRES INSTALLÉ À L'EXTÉRIEUR :

- Utilisez de la peinture ou de la teinture pour extérieur
- Il est fortement recommandé d'appliquer un vernis sur toutes les surfaces du Croque-livres (intérieur et extérieur) afin de prolonger sa durée de vie et augmenter sa durabilité.

Protection hivernale

Les Croque-livres ont été construits en merisier russe, un bois dur ayant une grande rigidité et une excellente stabilité. Ces deux caractéristiques font en sorte que le Croque-livres peut bien vivre à l'extérieur. Si vous choisissez de le laisser à l'extérieur pour la saison froide, nous recommandons d'y appliquer un vernis ou une peinture pour l'extérieur. Faites-en sorte que son accès soit le plus dégagé possible et éloignez-le des appareils de déneigement.

CRÉATION DU PROFIL

Votre Croque-livres est fin prêt à accueillir les gens du quartier ? Pour le faire connaître autour de vous, il est important de l'inscrire sur le site croquelivres.ca. Son profil le fera apparaître sur la carte de localisation. De cette façon, les citoyens pourront détecter sa présence à l'aide du moteur de recherche, en entrant le nom de la ville, du code postal ou même du nom de la boîte. L'inscription ne prend que 10 minutes.

1 ALLEZ À LA PAGE :

www.croquelivres.ca/inscription

2 INSCRIVEZ LES COORDONNÉES DE VOTRE ORGANISME DANS LA SECTION «INFORMATION GÉNÉRALE»

PRÉNOM *

NOM *

COURRIEL *

TÉLÉPHONE *

POSTE

ORGANISATION

ADRESSE *

VILLE *

CODE POSTAL *

3 CRÉEZ UN MOT DE PASSE DANS LA SECTION «MOT DE PASSE»

MOT DE PASSE

MOT DE PASSE *

CONFIRMEZ VOTRE MOT DE PASSE *

ON 1 4 O

Changer l'image

Veuillez saisir le code de l'image

SOUMETTRE

4 APPUYEZ SUR LE BOUTON «SOUMETTRE»

Vous recevrez alors un courriel contenant un lien d'activation. Après avoir confirmé l'activation, vous serez invité à inscrire votre Croque-livres.

5 DANS LA SECTION «IDENTITÉ DU CROQUE-LIVRES», ENTREZ SON NOM ET SA DEVISE.

IDENTITÉ DU CROQUE-LIVRES

SON NOM *

SA DEVISE *

Ex: J'aime les livres qui font rire.

PHOTO(S) DU CROQUE-LIVRES

AJOUTER UNE PHOTO

6 AJOUTEZ UNE PHOTO EN APPUYANT SUR LE BOUTON À CET EFFET.

À l'aide du module d'ajustement, vous pouvez réduire, agrandir ou tourner la photo. Lorsqu'elle vous convient, appuyez sur «Enregistrer la photo»

7 ENTREZ L'ADRESSE DU CROQUE-LIVRES.

La page est munie d'un module de recherche afin de détecter automatiquement l'adresse et situer la boîte sur la carte. Dès que l'emplacement sur la carte apparaît à la droite de l'écran, l'adresse est saisie.

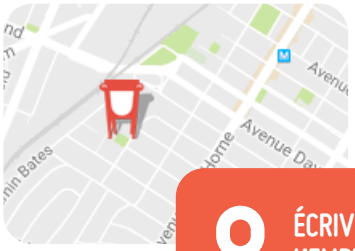

ADRESSE DU CROQUE-LIVRES

Entrez l'adresse du Croque-livres

EMPLACEMENT EXACT

Ex: Extérieur, à l'entrée

8 ÉCRIVEZ UNE PHRASE QUI INDIQUE L'EMPLACEMENT EXACT DE LA BOÎTE.

Par exemple : près de la porte d'entrée, dans le couloir à l'intérieur, près de la clôture dans le parc, etc.

NAISSANCE DU CROQUE-LIVRES

SA DATE DE NAISSANCE *

jj/mm/aaaa

SON HISTOIRE DE NAISSANCE

9 ENTREZ LA DATE DE NAISSANCE DU CROQUE-LIVRES.

Cela correspond à sa date d'entrée en fonction.

10 ÉCRIVEZ UN BREF PARAGRAPHE QUI DÉCRIT L'HISTORIQUE DE VOTRE CROQUE-LIVRES.

11 APPUYEZ SUR LE BOUTON «PUBLIER» SITUÉ AU CÔTÉ DROIT DE L'ÉCRAN.

PUBLICATION

ÉTAT : NON PUBLIÉ

ANNULER

PUBLIER

ET VOILÀ, VOTRE CROQUE-LIVRES EST INSCRIT !

Vous avez des questions, des commentaires ou
des problèmes techniques ? Écrivez-nous!
info@croquelivres.ca